制定日期：2011年6月5日	
修改日期：	年 月 日
版次：A0	页次： OF

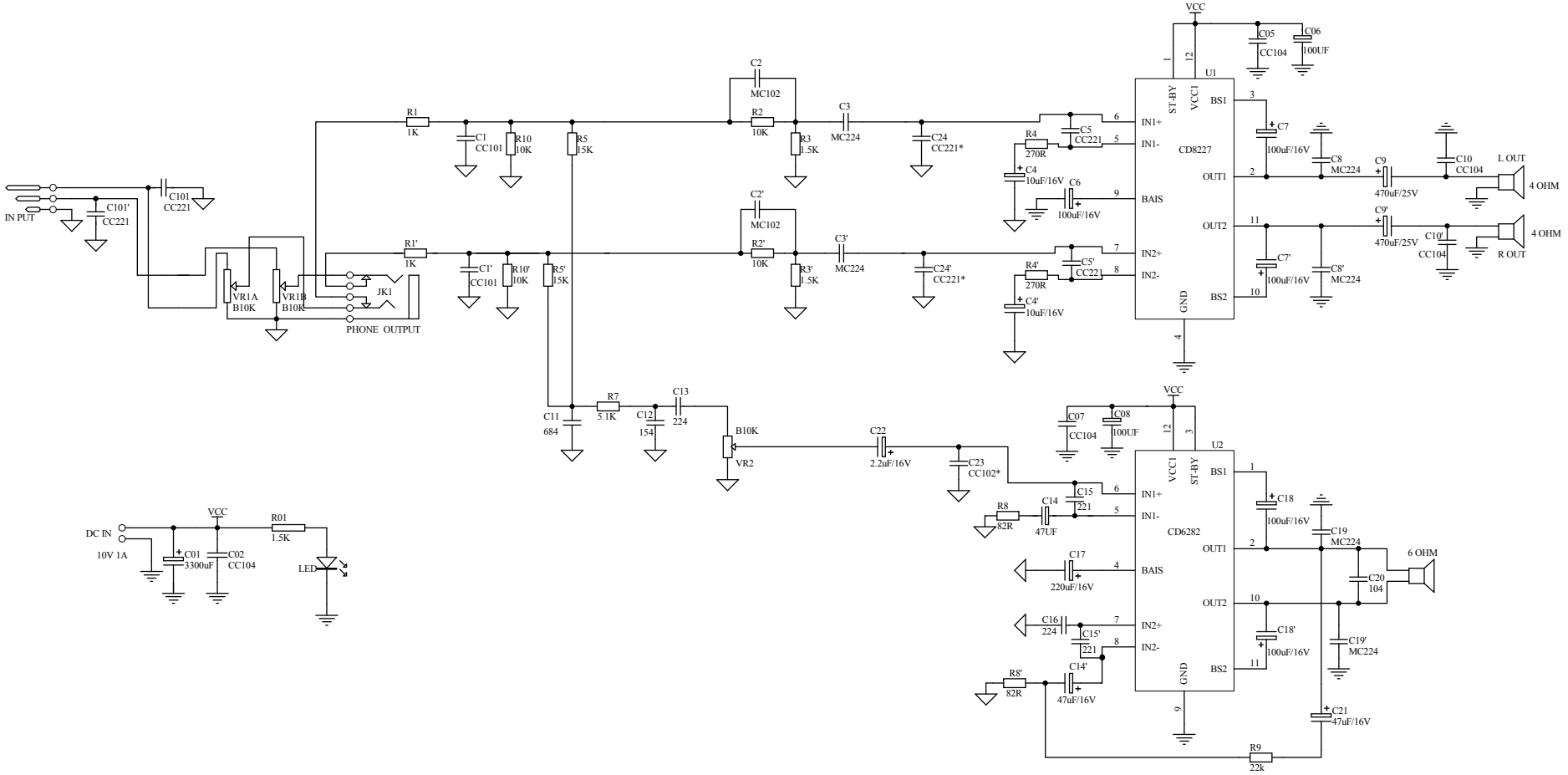

带*号的为不插元器件

Title	M111	
Size A3	Number	Revision A
Date: 4-Jul-2011		Sheet of
File: E:\wrok\M111更改1.DDB		Drawn By: